ias werden in Umfangsrichtung radial und axial kontinuierlich
nen Längen Thermoelemente unterschiedlich tief in das Drehrohr.
Funk an eine Auswerteeinheit übertragen. In verschiedenen axialen
en erfasst werden.

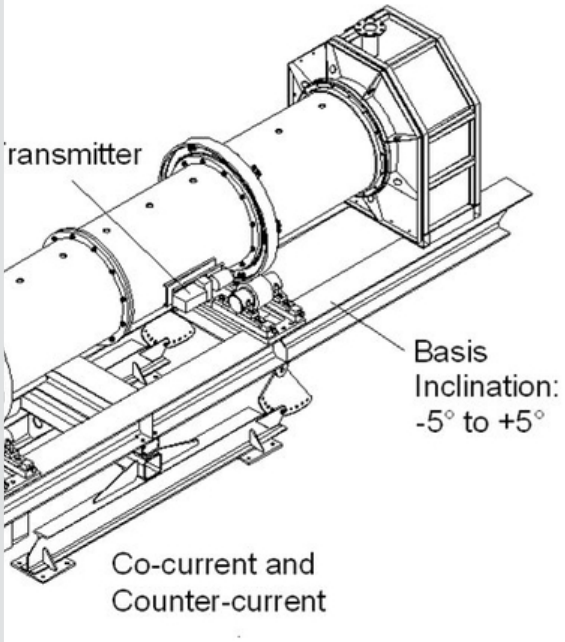

sowie in der Hubschaufel), in der Wand (Ofenrohr und Hubschaufel)
n. Dazu führen Präzisionsröhrchen mit verschiedenen Längen
n eine spezielle Messtechnik können die Messdaten kontinuierlich
enden Flügelradanemometer kann die Gasgeschwindigkeit gemesse

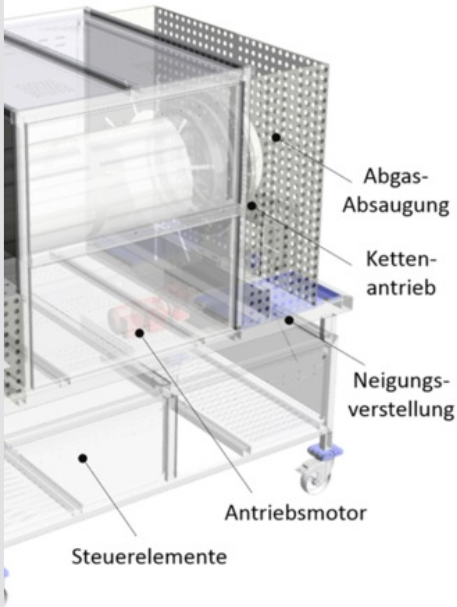

des Gases und des Schüttbettes werden gemessen. Es wird der
läche sowie der Wärmeeintrag in das Schüttbett untersucht.

mit einer Glasscheibe an der Stirn wird das Bewegungsverhalten

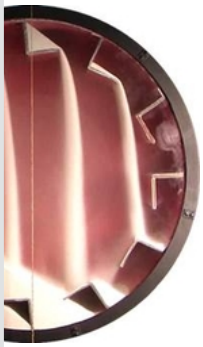

Einbauten

Lehrstuhlinhaber ▶

Prof. Dr.-Ing. Eckehard Specht
Gebäude 10 - Raum 134
Tel.: 0391 67-58765
Fax: 0391 67-42762
eckehard.specht@ovgu.de
› Portrait & Portfolio

Sekretariat ▶

Interesse?

Haben Sie Interesse an unserem Leistungsangebot? Dann setzen Sie sich direkt mit › Prof. Specht in Verbindung.

Technik
- PC- und Server-Technik der Thermodynamik
- Technikum Drehrohröfen
- Thermoanalytisches Labor
- Thermografielabor
- Wärmetechnisches Labor